ООО«СтандартМолоко»

426073 Удмуртская республика, г. Ижевск,
ул.Гагрина, дом 104
тел/факс (3412) 32-00-11, 32-00-10
www.standartmoloko.com

МАСЛОИЗГОТОВИТЕЛЬ

Установка для изготовления масла (далее маслоизготовигель), предназначена для сбивания сливок периодическим способом с целью получения и обработки пласта масла. Маслоизготовитель предназначен для использования на предприятиях пищевой промышленности.

ТЕХНИЧЕСКИЕ ХАРАКТЕРИСТИКИ

Производигельность, кг/смену, не менее	**50**	**100**	**150**	**200**
Объем дежи, л, не менее	50	100	150	200
Коэффициент заполнения, не более	0,5	0,5	0,5	0,5
Частота вращения мешалки, об/мин	1 … 60	0 … 60	1 … 60	1 … 60
Мотор-редуктор	NMRW - 63	NMRW - 63	NMRW - 90	NMRW - 90
Напряжение питания трехфазное, В	3N-380±10 %	3N-380±10 %	3N-380±10 %	3N-380±10 %
Частота переменного тока питания, Гц	50±2%	50±2%	50±2%	50±2%
Установленная мощность, кВт	0,85	0,85	1,2	1,2
Габаритные размеры, мм.				
длина	800	1000	1100	1200
ширина	800	1000	1100	1200
высота	1000	1200	1300	1400
Масса установки, кг.	35	54	71	86

Выполнен полностью из пищевой нержавеющей стали AiSi304.

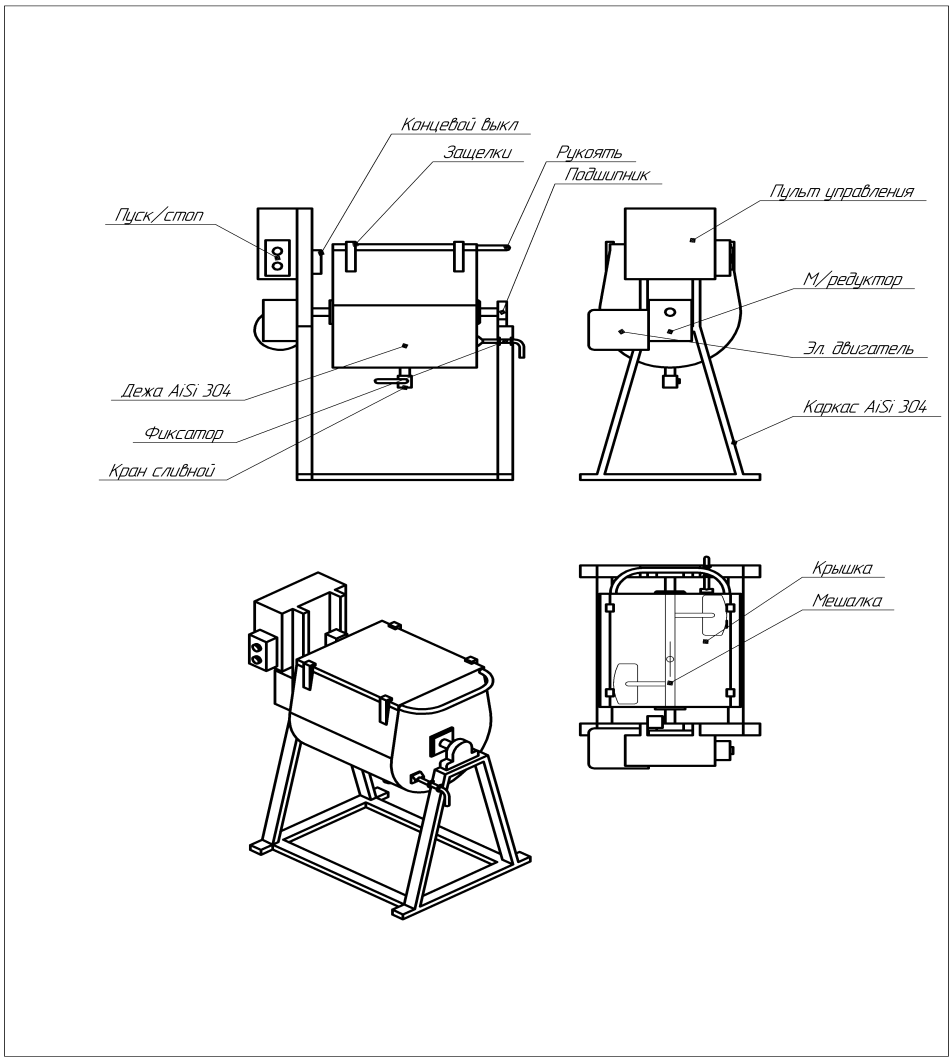

Объем, м3	Цена , тыс.руб.
0,05	171 ₽
0,1	176 ₽
0,15	181 ₽
0,2	184 ₽
0,25	188 ₽
0,3	191 ₽
0,35	194 ₽
0,4	197 ₽
0,45	199 ₽
0,5	202 ₽